HAVAO-015

hidro ambiental

VÁLVULA ANTECIPADORA DE ONDAS

PARA PROTEÇÃO DE TUBULAÇÕES

Uso em Água e Efluentes Industriais

DISPONÍVEL NOS DIÂMETROS

2" (DN50) - 24" (DN600)

PRINCIPAIS CARACTERÍSTICAS

A Válvula Antecipadora de Ondas HAVAO-015 é utilizada para eliminar picos de pressão perigosos, típicos em condições de golpe de aríete. Um golpe de aríete pode ser causado por um desligamento abrupto de uma bomba ou pelo fechamento rápido de uma válvula ou registro, causando uma rápida propagação de ondas de baixa e alta pressão criada dentro de alguns segundos.

A Válvula Antecipadora de Ondas HAVAO-015 é uma válvula hidráulica pilotada ativada pela pressão da linha. A válvula possui dois pilotos, um para pressão alta e outro para pressão baixa, sob condições normais, a Válvula Antecipadora de Ondas está fechada. Ela abre quando a pressão da linha cai abaixo de uma pressão predefinida, antecipando o aumento de pressão no momento seguinte, e permanecendo aberta até que as flutuações de pressões diminuam.

INSTALAÇÃO TÍPICA

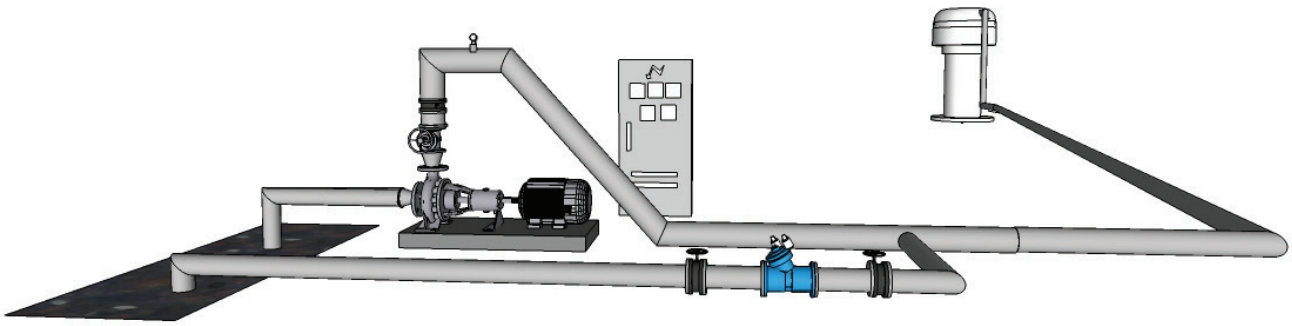

A Válvula Antecipadora de Ondas HAVAO-015 protegendo tubulação contra danos causados por golpe de aríete, **instalação típica em derivação na estação de bombeamento.**

CARACTERÍSTICAS TÉCNICAS

1- Válvula Hidráulica

- Material Corpo e Tampa: Ferro Fundido / Ferro Dúctil / WCB / CF8
- Classe de Pressão do Corpo e Tampa: Ferro Dúctil - PN 16 e PN 25 / WCB - PN 40 / CF8 - PN 16
- Revestimento: Epóxi / Rilsan (Corpo em Ferro e WCB)
- Tipo de Conexão: Flange
- Padrão de Furação Conexão: ABNT / DIN / ANSI
- Classe de Pressão Flange: PN16 / PN 25 / PN 40 / ANSI 150 / ANSI 300
- Tipo de Atuador: Diafragma
- Elastômeros: NBR / EPDM
- Porcas, Arruelas e Parafusos: Aço Zincado / Aço Inox
- Temperatura Máxima de Trabalho: Ferro Fundido e WCB - 80°C / CF8 - 120°C

2- Pilotos de Alta e Baixa Pressão

- Material Corpo e Tampa: Bronze / CF8
- Material Interno: Bronze / Aço Inox
- Material da Mola: Aço
- Elastômeros: EPDM
- Porcas, Arruelas e Parafusos: Aço Inox
- Faixa de ajuste dos pilotos: 1 a 40 kgf/cm^2

3- Circuito de Comando

- Tubo do Circuito: AISI 316 / Cobre
- Conexões de Compressão: AISI 304 / Latão
- Conexões Roscáveis: CF8 / Latão
- Filtro de Proteção: CF8 / CF8M / Bronze
- Opcional: Filtro de Proteção de Alta Capacidade em Aço Inox

DIAGRAMA ESQUEMÁTICO

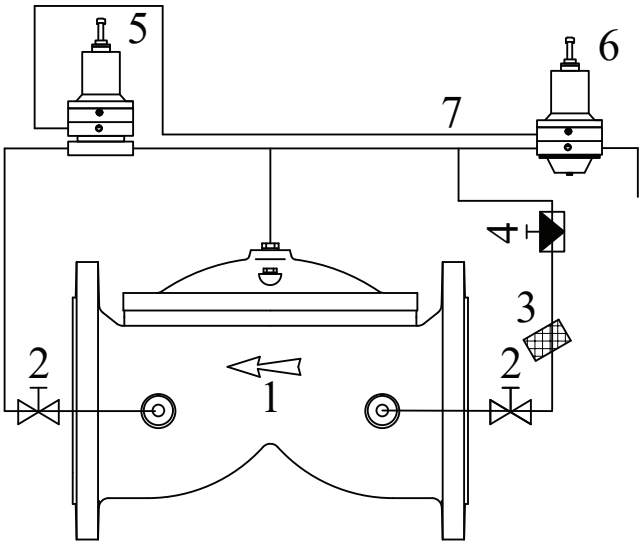

1- Válvula Hidráulica
2- Registros de Esfera
3- Filtro de Proteção
4- Registro de Agulha
5- Piloto de Alta Pressão
6- Piloto de Baixa Pressão
7- Tubo do Circuito

Rua Aparecida Tufanin Anitelli, 99 - Distrito Industrial - Leme/SP - BRASIL - CEP 13612-393
Fone: +55 (19) 3572 9999 / FAX: +55 (19) 3572 9990
hidro@hidroambiental.com.br / www.hidroambiental.com.br

A Hidro-Ambiental reserva o direito de realizar alterações nos seus produtos sem prévio aviso.

HAVAO-015 - 01/2020