HAVEC-011

hidro ambiental

VÁLVULA ELÉTRICA ON/OFF

PARA CONTROLE DE TUBULAÇÕES

Uso em Água e Efluentes Industriais

DISPONÍVEL NOS DIÂMETROS

2” (DN50) - 24” (DN600)

PRINCIPAIS CARACTERÍSTICAS

A Válvula Elétrica ON/OFF HAVEC-011 é ativada por solenoide comandado através de comando elétrico gerado por um controlador, temporizador, sensor ou dispositivo de controle elétrico.

A Válvula Elétrica ON/OFF HAVEC-011 está normalmente fechada. Quando o Solenoide é energizado a Válvula abre hidraulicamente dando passagem para o líquido, quando o Solenoide é desenergizado a Válvula fecha hidraulicamente bloqueando a passagem do líquido.

INSTALAÇÃO TÍPICA

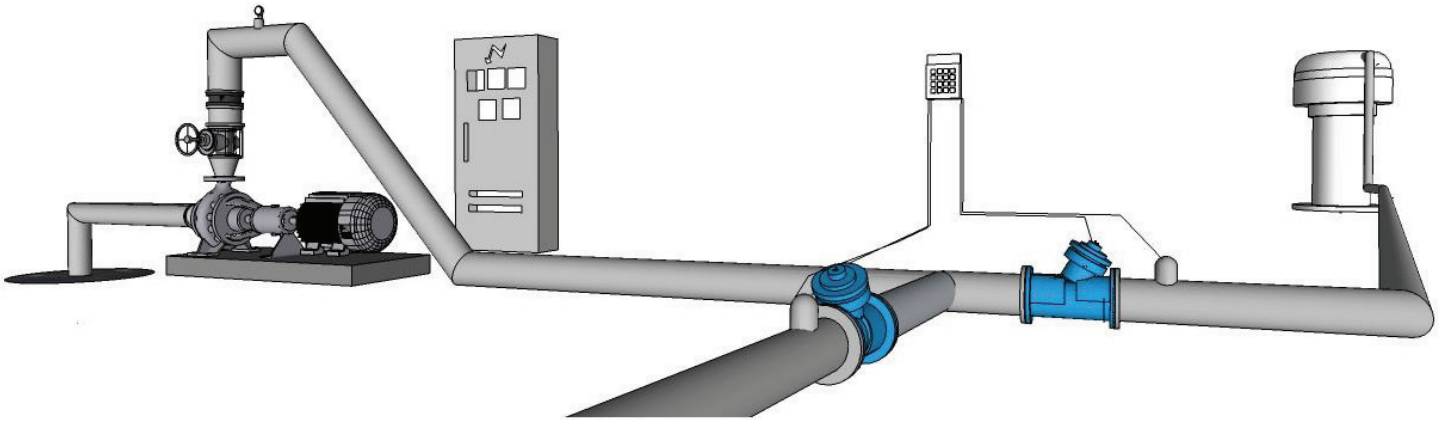

A Válvula Elétrica ON/OFF HAVEC-011 controlando a passagem/bloqueio de líquido na tubulação, **instalação típica em linha na tubulação.**

CARACTERÍSTICAS TÉCNICAS

1- Válvula Hidráulica

- Material Corpo e Tampa: Ferro Fundido / Ferro Dúctil / WCB / CF8
- Classe de Pressão do Corpo e Tampa: Ferro Dúctil - PN 16 e PN 25 / WCB - PN 40 / CF8 - PN 16
- Revestimento: Epóxi / Rilsan (Corpo em Ferro e WCB)
- Tipo de Conexão: Flange
- Padrão de Furação Conexão: ABNT / DIN / ANSI
- Classe de Pressão Flange: PN16 / PN 25 / PN 40/ ANSI 150 / ANSI 300
- Tipo de Atuador: Diafragma
- Elastômeros: NBR / EPDM
- Porcas, Arruelas e Parafusos: Aço Zincado / Aço Inox
- Temperatura Máxima de Trabalho: Ferro Fundido e WCB 80°C / CF8 120°C

2- Válvula Solenóide

- Material Corpo: Bronze / Inox
- Material da Mola: Aço
- Elastômeros: BUNA-N / EPDM
- Numero de Vias: 2 / 3
- Função: Normalmente Aberta (NO)
- Tensão: 24 v / 110 v / 220 v
- Pressão de Trabalho: Até 16 kgf/cm^2

3- Circuito de Comando

- Tubo do Circuito: AISI 316 / Cobre
- Conexões de Compressão: AISI 304 / Latão
- Conexões Roscáveis: CF8 / Latão
- Filtro de Proteção: CF8 / CF8M / Latão
- Opcional: Filtro de Proteção de Alta Capacidade em Aço Inox

DIAGRAMA ESQUEMÁTICO

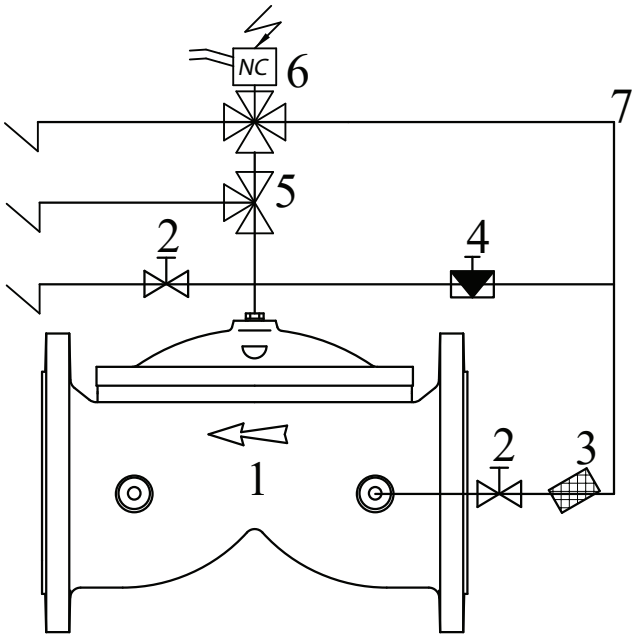

1- Válvula Hidráulica
2- Registros de Esfera
3- Filtro de Proteção
4- Registro de Agulha
5- Registro de Esfera 3 vias
6- Válvula Solenóide
7- Tubo do Circuito

Rua Aparecida Tufanin Anitelli, 99 - Distrito Industrial - Leme/SP - BRASIL - CEP 13612-393
Fone: +55 (19) 3572 9999 / FAX: +55 (19) 3572 9990
hidro@hidroambiental.com.br / www.hidroambiental.com.br

A Hidro-Ambiental reserva o direito de realizar alterações nos seus produtos sem prévio aviso.

HAVEC-011 - 07/2020