HAVSP-013

VÁLVULA SUSTENTADORA DE PRESSÃO

PARA CONTROLE DE TUBULAÇÕES

Uso em Água e Efluentes Industriais

DISPONÍVEL NOS DIÂMETROS

2” (DN50) - 24” (DN600)

PRINCIPAIS CARACTERÍSTICAS

A Válvula Sustentadora de Pressão HAVSP-013 é utilizada para sustentar a pressão a montante da Válvula em sistemas hidráulicos. A Válvula Sustentadora de Pressão HAVSP-013 possui um piloto hidráulico sustentador de pressão com membrana e mola, sensível à pressão a montante.

O piloto hidráulico sustentador de pressão é ajustado para uma pressão desejável. O piloto hidráulico sustentador mantém uma pressão a montante constante, modulando a válvula principal, independentemente das flutuações de pressão e vazão do sistema.

INSTALAÇÃO TÍPICA

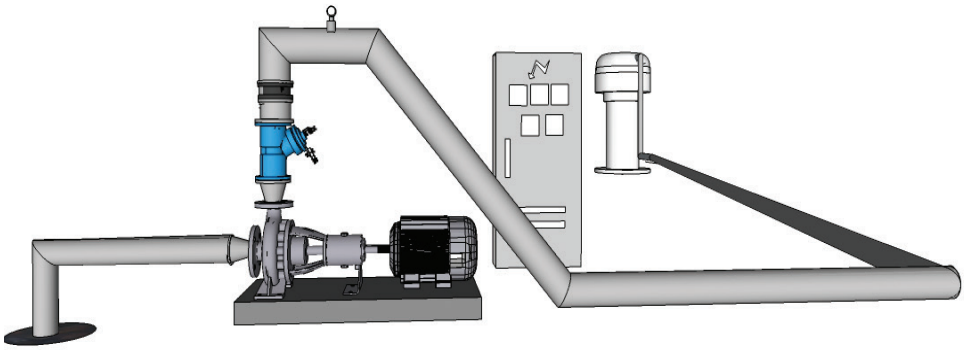

A Válvula Sustentadora de Pressão HAVSP-013 sustentando a pressão na motobomba, evitando que a bomba mude seu ponto de operação independente das flutuações de pressão e vazão a jusante no sistema, **instalação típica em linha na estação de bombeamento.**

CARACTERÍSTICAS TÉCNICAS

1- Válvula Hidráulica

- Material Corpo e Tampa: Ferro Fundido / Ferro Dúctil / WCB / CF8
- Classe de Pressão do Corpo e Tampa: Ferro Dúctil - PN 16 e PN 25 / WCB - PN 40 / CF8 - PN 16.
- Revestimento: Epóxi / Rilsan (Corpo em Ferro e WCB)
- Tipo de Conexão: Flange
- Padrão de Furação Conexão: ABNT / DIN / ANSI
- Classe de Pressão Flange: PN16 / PN 25 / PN 40 / ANSI 150 / ANSI 300
- Tipo de Atuador: Diafragma
- Elastômeros: NBR / EPDM
- Porcas, Arruelas e Parafusos: Aço Zincado / Aço Inox
- Temperatura Máxima de Trabalho: Ferro Fundido e WCB 80°C / CF8 120°C

2- Piloto Sustentador de Pressão

- Material Corpo e Tampa: Bronze / CF8
- Material Interno: Bronze / Aço Inox
- Material da Mola: Aço
- Elastômeros: EPDM
- Porcas, Arruelas e Parafusos: Aço Inox
- Faixa de Ajuste de Pressão a Montante (Sustentador): 1 a 40 kgf/cm^2

3- Circuito de Comando

- Tubo do Circuito: AISI 316 / Cobre
- Conexões de Compressão: AISI 304 / Latão
- Conexões Roscáveis: CF8 / Latão
- Filtro de Proteção: CF8 / CF8M / Latão
- Opcional: Filtro de Proteção de Alta Capacidade em Aço Inox

DIAGRAMA ESQUEMÁTICO

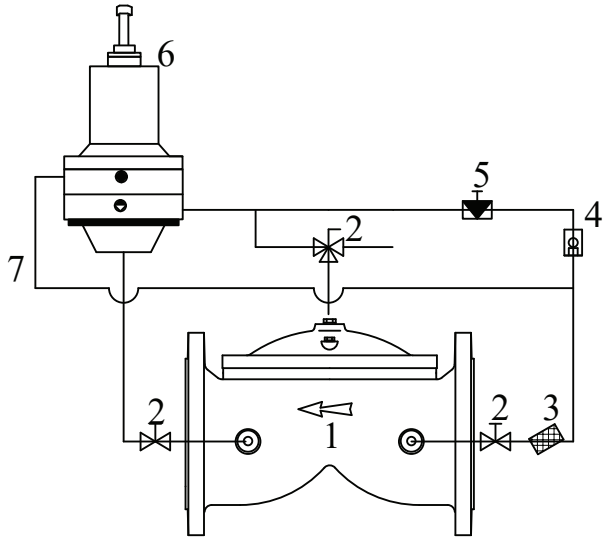

1- Válvula Hidráulica
2- Registros de Esfera
3- Filtro de Proteção
4- Válvula de Retenção
5- Registro de Agulha
6- Piloto Sustentador de Pressão
7- Tubo do Circuito

Rua Aparecida Tufanin Anitelli, 99 - Distrito Industrial - Leme/SP - BRASIL - CEP 13612-393
Fone: +55 (19) 3572 9999 / FAX: +55 (19) 3572 9990
hidro@hidroambiental.com.br / www.hidroambiental.com.br

A Hidro-Ambiental reserva o direito de realizar alterações nos seus produtos sem prévio aviso.

HAVSP-013 - 07/2020