HAV-050 PN 16

VÁLVULA VENTOSA COMBINADA

PARA PROTEÇÃO DE ADUTORA

Uso em Água

DISPONÍVEL NO DIÂMETRO

2”(DN50), 3”(DN75), 4”(DN100),
6”(DN150) e 8”(DN200)

PRINCIPAIS CARACTERÍSTICAS

Válvula Ventosa Combinada (Tríplice Função) para Água, leve e de pequena dimensão, corpo padrão em ferro fundido com revestimento em epóxi, formato dinâmico permitindo a descarga de ar a altas velocidades, diminuindo os riscos de sobrepressões (golpe de aríete).

Orifício cinético em formato especial com assento em BRONZE e vedação em EPDM, assegurando um funcionamento de longo prazo sem necessidade de manutenção.

Componente automático independente, corpo em plástico de alta resistência para pressões até 16 kgf/cm^2 (HAV 050), conjunto de fechamento hermético, orifício em tamanho único para uma ampla gama de pressões, expulsa grandes volumes de ar.

CARACTERÍSTICAS TÉCNICAS

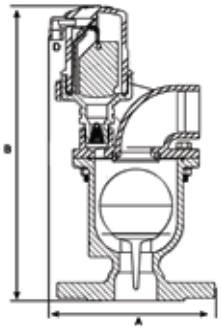

DN 2” e DN 3”

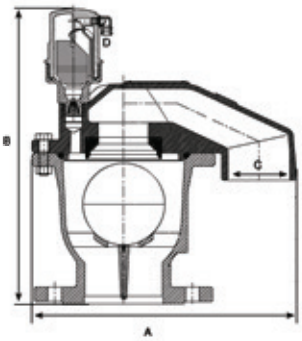

DN 4” a DN 8”

Diâmetro (pol.)	Dimensões (mm)		Peso (kg)	Dimensões do Orifício		Conexão
	A	B		Cinético (mm^2)	Automático (mm^2)	
2”	173	293	4,3	794	12	Rosca
2”	173	306	6,4	794	12	Flange
3”	184,3	329	10	1809	12	Rosca
3”	211	328	13	1809	12	Flange
4”	342	382	26,4	3317	12	Flange
6”	399	432	43,5	7850	12	Flange
8”	553	554	117	17662	12	Flange

Faixa de Pressão : HAV-050 0,2 à 16 kgf/cm^2.

CAPACIDADE DE ENTRADA E SAÍDA DE AR ORIFÍCIO CINÉTICO

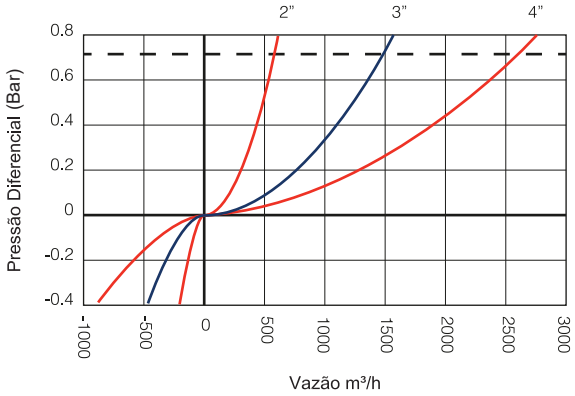

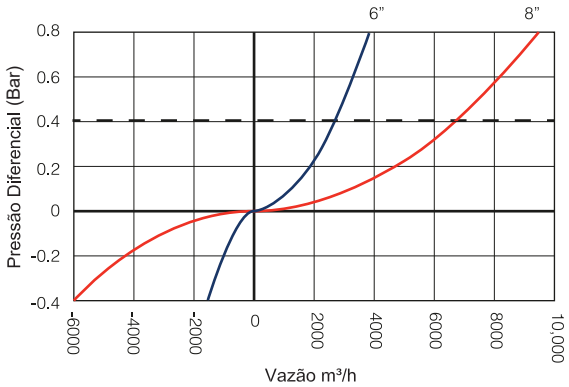

— — — Máx. descarga de ar recomendado

CAPACIDADE DE SAÍDA DE AR ORIFÍCIO AUTOMÁTICO

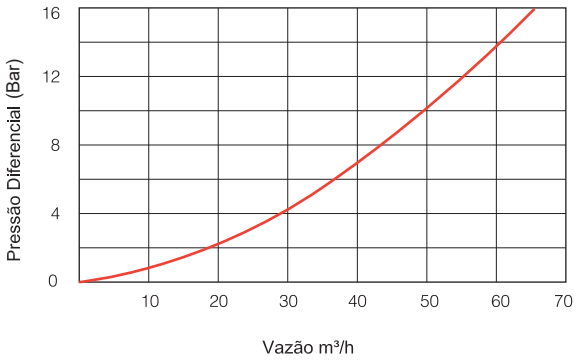

Rua Aparecida Tufanin Anitelli, 99 - Distrito Industrial - Leme/SP - BRASIL - CEP 13612-393
Fone: +55 (19) 3572 9999 / FAX: +55 (19) 3572 9990
hidro@hidroambiental.com.br / www.hidroambiental.com.br

A Hidro-Ambiental reserva o direito de realizar alterações nos seus produtos sem prévio aviso.