HAV-052 PN 25

hidro ambiental

VÁLVULA VENTOSA COMBINADA

PARA PROTEÇÃO DE ADUTORA

Uso em Água

DISPONÍVEL NO DIÂMETRO

2”(DN50), 3”(DN75), 4”(DN100),
6”(DN150) e 8”(DN200)

PRINCIPAIS CARACTERÍSTICAS

Válvula Ventosa Combinada (Tríplice Função) para Água, leve e de pequena dimensão, corpo padrão em ferro fundido com revestimento em epóxi, formato dinâmico permitindo a descarga de ar a altas velocidades, diminuindo os riscos de sobrepressões (golpe de aríete).

Orifício cinético em formato especial com assento em BRONZE e vedação em EPDM, assegurando um funcionamento de longo prazo sem necessidade de manutenção.

Componente automático independente, em aço com revestimento em epóxi para pressões até 25 kgf/cm^2 (HAV 052), conjunto de fechamento hermético, orifício em tamanho único para uma ampla gama de pressões, expulsa grandes volumes de ar.

CARACTERÍSTICAS TÉCNICAS

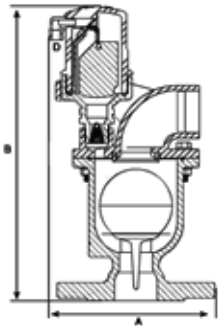

DN 2” e DN 3”

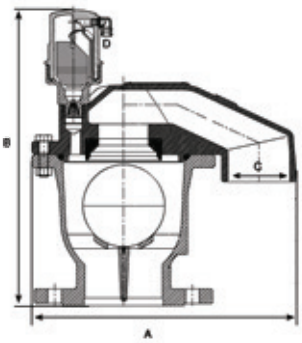

DN 4” a DN 8”

Diâmetro (pol.)	Dimensões (mm)		Peso (kg)	Dimensões do Orifício		Conexão
	A	B		Cinético (mm^2)	Automático (mm^2)	
2”	168	302	5,7	794	9	Rosca
2”	168	315	7,8	794	9	Flange
3”	182	336,5	11,5	1809	9	Rosca
3”	205	339	14,4	1809	9	Flange
4”	342	393	27,4	3317	9	Flange
6”	399	439	44,9	7850	9	Flange
8”	553	560	118	17662	9	Flange

Faixa de Pressão : HAV-052 0,2 à 25 kgf/cm^2.

CAPACIDADE DE ENTRADA E SAÍDA DE AR ORIFÍCIO CINÉTICO

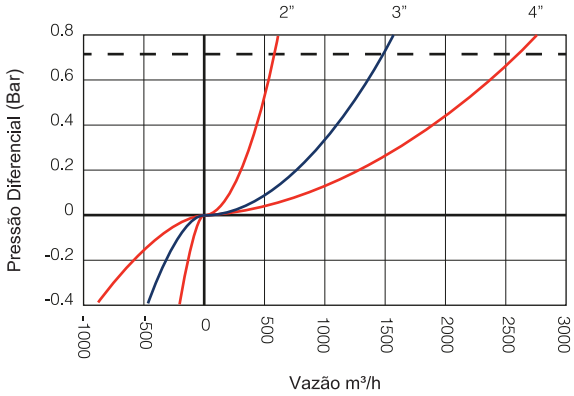

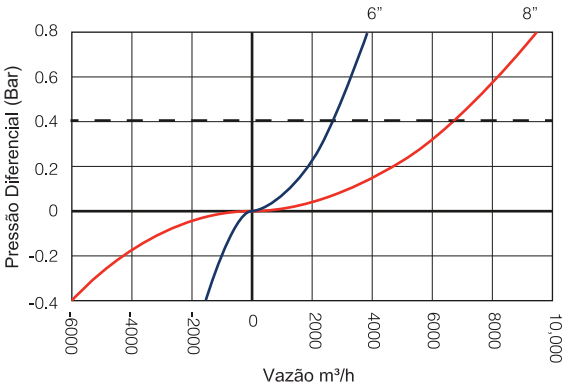

— — — Máx. descarga de ar recomendado

CAPACIDADE DE SAÍDA DE AR ORIFÍCIO AUTOMÁTICO

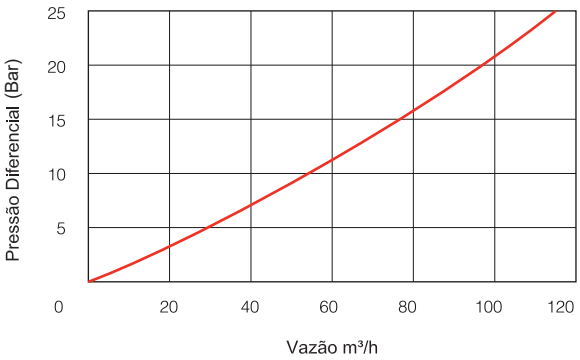

Rua Aparecida Tufanin Anitelli, 99 - Distrito Industrial - Leme/SP - BRASIL - CEP 13612-393
Fone: +55 (19) 3572 9999 / FAX: +55 (19) 3572 9990
hidro@hidroambiental.com.br / www.hidroambiental.com.br

A Hidro-Ambiental reserva o direito de realizar alterações nos seus produtos sem prévio aviso.

HAV-050 - 03/2022